ORVEX®

TECHNICKÉ PARAMETRE
TECHNICAL PARAMETERS

GM074-G8 KĽBOVÁ SPOJKA EN 1677-1
GM074-G8 CONNECTING LINK EN 1677-1

DODÁVATEĽ / SUPPLIER

ORVEX, spol. s r.o.
Klíňanská cesta 1225
029 01 Námestovo
Slovenská republika

Tel.: +421 43 5523371-3
Fax: +421 43 5522986
www.orvex.com

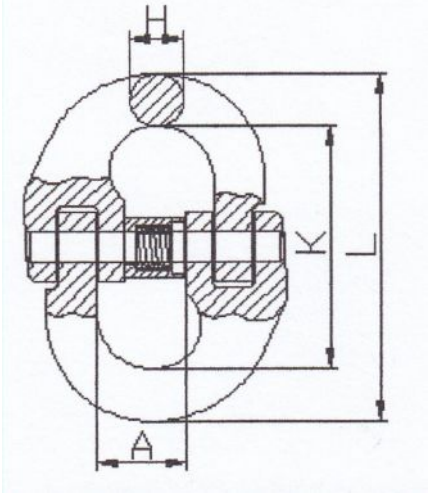

KONTROLNÉ ČÍSLO CONTROL NO.	**59/GM/2009**

ROZMER/SIZE	A [mm]	L [mm]	K [mm]	H [mm]			**Trhacia sila** Breaking force [kN]	**Zaťaženie skúšobné** Proof force [kN]	**Pracovné zaťaženie** Working load [T]	**Váha/ks** Weight/ks [kg]
6 mm	15	58	42	7			43,9	27,5	1,12	0,077
7/8 mm	18	79,5	60,5	8,5			78,5	49	2	0,133
10 mm	25	93	68	10,8			124	77,2	3,15	0,284
13 mm	29	117	87	15			208	130	5,3	0,630
16 mm	34,5	148	108,4	19,8			314	196	8	1,140

MATERIÁL / MATERIAL	**KRYTIE** / COVERING
20CrNiMo	**lak. / paint**

Tolerancia rozmerov +/- 5 %
Dimension tolerance +/- 5 %

TENTO DOKUMENT JE URČENÝ PRE INFORMATÍVNE ÚČELY. ORIGINÁL JE K DISPOZÍCII V SÍDLE SPOLOČNOSTI ORVEX, SPOL. S R.O.

THIS DOCUMENT IS FOR INFORMATIVE PURPOSES ONLY. THE ORIGINAL IS AVAILABLE IN HEADQUARTER OF COMPANY ORVEX, SPOL. S R.O.

DÁTUM / DATE

01.01.2010

www.orvex.com

© 2010 – ORVEX