ORVEX®

TECHNICKÉ PARAMETRE
TECHNICAL PARAMETERS

GM078-G8 STRMEŇOVÝ BEZPEČNOSTNÝ HÁK EN 1677-3
GM078-G8 CLEVIS SELF-LOCKING HOOK WITH GRIP EN 1677-3

DODÁVATEĽ / SUPPLIER

ORVEX, spol. s r.o.
Klíňanská cesta 1225
029 01 Námestovo
Slovenská republika

Tel.: +421 43 5523371-3
Fax: +421 43 5522986
www.orvex.com

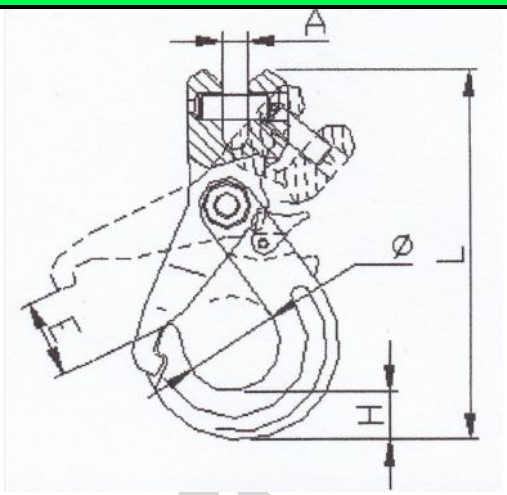

KONTROLNÉ ČÍSLO CONTROL NO. **62/GM/2009**

ROZMER/SIZE	A [mm]	H [mm]	E [mm]	L [mm]	Ø [mm]	**Zaťaženie pracovné** Working load [T]	**Zaťaženie skúšobné** Proof force [kN]	**Zaťaženie trhacie** Breaking force [kN]	**Váha/ks** Weight/pc [kg]
7/8 mm	9,0	23	36	149	37	2	49	78,5	0,676
10 mm	10,5	26,2	44	186	47	3,15	77,2	124	1,176
13 mm	15	31	54	229	60	5,3	130	208	2,049
16 mm	18	39,5	62	265	70	8	196	314	3,513

MATERIÁL / MATERIAL	**KRYTIE** / COVERING
20CrNiMo	**lak.** / paint

Tolerancia rozmerov +/- 5 %
Dimension tolerance +/- 5 %

TENTO DOKUMENT JE URČENÝ PRE INFORMATÍVNE ÚČELY. ORIGINÁL JE K DISPOZÍCII V SÍDLE SPOLOČNOSTI ORVEX, SPOL. S R.O.

THIS DOCUMENT IS FOR INFORMATIVE PURPOSES ONLY. THE ORIGINAL IS AVAILABLE IN HEADQUARTER OF COMPANY ORVEX, SPOL. S R.O.

DÁTUM / DATE

01.01.2010

www.orvex.com

© 2010 – ORVEX