ORVEX®

TECHNICKÉ PARAMETRE
TECHNICAL PARAMETERS

GM086-G8 STRMEŇOVÝ HÁK NA SKRACOVANIE EN 1677-1
GM086-G8 CLEVIS SHORTENING GRAB HOOK EN 1677-1

DODÁVATEĽ / SUPPLIER

ORVEX, spol. s r.o.
Klíňanská cesta 1225
029 01 Námestovo
Slovenská republika

Tel.: +421 43 5523371-3
Fax: +421 43 5522986
www.orvex.com

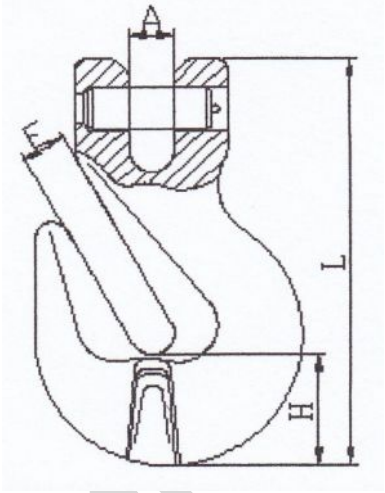

KONTROLNÉ ČÍSLO CONTROL NO. **50/GM/2009**

ROZMER/SIZE	E [mm]	A [mm]	H [mm]	L [mm]		**Zaťaženie pracovné** Working load [T]	**Zaťaženie skúšobné** Proof force [kN]	**Zaťaženie trhacie** Breaking force [kN]	**Váha/ks** Weight/pc [kg]
6 mm	8	8	16	75		1,12	27,5	43,9	0,166
7/8 mm	10,8	9,5	24	93		2	49	78,5	0,320
10 mm	13,5	12,5	34	126		3,15	77,2	124	0,799
13 mm	15,5	17	40	150		5,3	130	208	1,500
16 mm	19,2	19,5	45,5	183,5		8	196	314	2,727

MATERIÁL / MATERIAL	**KRYTIE** / COVERING
20CrNiMo	**lak.** / paint

Tolerancia rozmerov +/- 5 %
Dimension tolerance +/- 5 %

TENTO DOKUMENT JE URČENÝ PRE INFORMATÍVNE ÚČELY. ORIGINÁL JE K DISPOZÍCII V SÍDLE SPOLOČNOSTI ORVEX, SPOL. S R.O.

THIS DOCUMENT IS FOR INFORMATIVE PURPOSES ONLY. THE ORIGINAL IS AVAILABLE IN HEADQUARTER OF COMPANY ORVEX, SPOL. S R.O.

DÁTUM / DATE

01.01.2010

www.orvex.com

© 2010 – ORVEX