ORVEX®

TECHNICKÉ PARAMETRE
TECHNICAL PARAMETERS

KLZNÁ SPONA GM060-G8
CHAIN-ROPE CONNECTOR GM060-G8

DODÁVATEĽ / SUPPLIER

ORVEX, spol. s r.o.
Klíňanská cesta 1225
029 01 Námestovo
Slovenská republika

Tel.: +421 43 5523371-3
Fax: +421 43 5522986
www.orvex.com

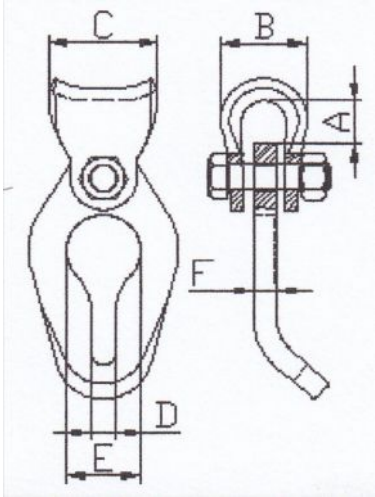

KONTROLNÉ ČÍSLO CONTROL NO.	**57/GM/2009**

ROZMER/SIZE	A [mm]	B [mm]	C [mm]	D [mm]	E [mm]	F [mm]	**Zaťaženie maximálne** Lashing cap. [kN]	**Zaťaženie trhacie** Breaking force [kN]	**Váha/ks** Weight/pc [kg]
8 mm	20	39	49	10,5	32,5	11,5	45	90	0,644

MATERIÁL / MATERIAL	**KRYTIE** / COVERING
35CrMo + C45	**lak.** / paint

Tolerancia rozmerov +/- 5 %
Dimension tolerance +/- 5 %

TENTO DOKUMENT JE URČENÝ PRE INFORMATÍVNE ÚČELY. ORIGINÁL JE K DISPOZÍCII V SÍDLE SPOLOČNOSTI ORVEX, SPOL. S R.O.

THIS DOCUMENT IS FOR INFORMATIVE PURPOSES ONLY. THE ORIGINAL IS AVAILABLE IN HEADQUARTER OF COMPANY ORVEX, SPOL. S R.O.

DÁTUM / DATE

01.01.2010

www.orvex.com

© 2010 – ORVEX